WT 400 IN

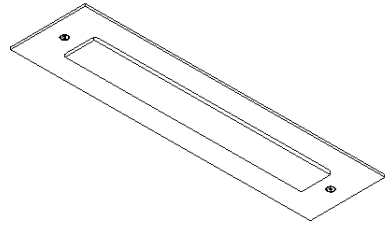

ZEWNĘTRZNE | OUTDOOR | AUSSENBEREICH

IP65 | IK07

OPCJE | OPTIONS | OPTIONEN	ŹRÓDŁO | SOURCE | LICHTQUELLE
DALI	LED

wymiary i otwory montażowe [mm] | dimensions and mounting holes [mm] | Abmessungen und Befestigungslöcher [mm]

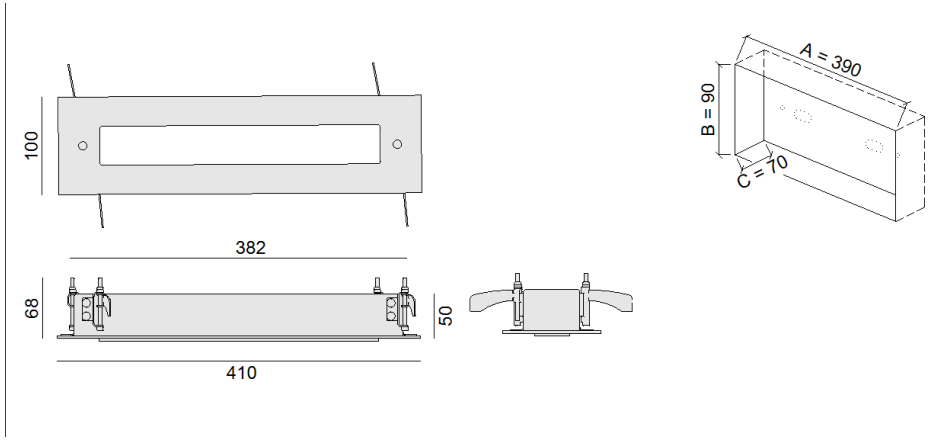

WAŻNE INFORMACJE	IMPORTANT INFORMATIONS	WICHTIGE INFORMATIONEN
Podczas montażu oraz czynności konserwujących używaj rękawic ochronnych.	Use protective gloves during the montage.	Während der Montage sowie bei Wartungsarbeiten Schutzhandschuhe tragen.
Kurz oraz zabrudzenia należy usuwać za pomocą ściereczek z mikrofibry.	Remove the dirt & dust with microfiber wipes.	Staub und Verschmutzungen mit Mikrofasertüchern entfernen.
Nie dotykać komponentów elektrycznych i źródeł LED.	Do not touch electrical appliances.	Elektrische Komponenten und LED-Lichtquellen nicht berühren.
Unikać bezpośredniego patrzenia na źródło LED.	Avoid direct looking at led source light.	Direkten Blick in die LED-Lichtquelle vermeiden.
Nie dotykać obudowy przed jej wystygnięciem.	Do not touch the housing before it has cooled down.	Das Gehäuse erst nach dem Abkühlen berühren.

MADE IN POLAND

LIRALIGHTING Sp. z o.o. | ul. E. Kwiatkowskiego 2, 82-300 Elbląg
www.liralighting.pl | NIP 578-311-67-08

Firma jest wpisana do rejestru przedsiębiorców Krajowego Rejestru Sądowego prowadzonego przez Sąd Rejonowy w Olsztynie VIII Wydział Gospodarczy Krajowego Rejestru Sądowego pod nr KRS 0000359716. Kapitał zakładowy w wysokości 1.800.000,00 zł

INSTRUKCJA MONTAŻU, UZYTKOWANIA I KONSERWACJI
ASSEMBLY, USE AND MAINTENANCE INSTRUCTIONS
ANLEITUNG ZUR MONTAGE, BETRIEB UND WARTUNG

LIRALIGHTING®
Enjoy Our Light

PL

Przed przystąpieniem do montażu zapoznać się z niniejszą instrukcją, którą należy zachować przez cały okres użytkowania oprawy. W tym czasie należy postępować zgodnie z zaleceniami w niej zawartymi. Oprawę oświetleniową, której dotyczy ta instrukcja, używać zgodnie z jej przeznaczeniem.

1. Producent ma wyłączne prawo do modyfikacji swoich wyrobów.
2. Montaż, użytkowanie i konserwacja niezgodne z niniejszą instrukcją skutkują utratą gwarancji.
3. Producent nie ponosi odpowiedzialności za:
   - szkody powstałe na skutek modyfikacji wyrobu przez użytkownika,
   - uszkodzenia wyrobu powstałe w wyniku instalacji niezgodnie z instrukcją montażu przez osoby nieuprawnione lub w wyniku niewłaściwego składowania,
   - uszkodzenia powierzchni zewnętrznych (m.in. zarysowanie, trwałe zabrudzenia, odbarwienia) powstałe podczas montażu z powodu nie zastosowania rękawiczek ochronnych.

Konserwacja:
W czasie eksploatacji oświetlenia należy dokonywać oględzin opraw, w celu wykrywania awarii i uszkodzeń mechanicznych oraz zabrudzeń, szczególnie elementów układu optycznego.

1. Przed przystąpieniem do oględzin oprawy wyłączyć jej zasilanie.
2. Elementy oprawy, które podczas normalnej eksploatacji ulegną zużyciu lub uszkodzeniu, należy bezzwłocznie wymienić na nowe, pozbawione wad.
3. Obudowę oprawy oraz jej elementy (szybę, powierzchnie lakierowane) można czyścić płynami ulegającymi biodegradacji przy pomocy miękkich ściereczek.
4. Opraw wpuszczanych nie okrywać matą izolacyjną.

EN

Before starting assembly read this instruction, which should be kept throughout the life of the luminaire. During this time, please follow the instructions contained in it. The luminaire covered by this manual should to be used for its intended purpose.

1. The manufacturer has the exclusive right to modify his products.
2. Installation, use and maintenance not in accordance with these instructions will void the warranty.
3. The producer is not responsible for:
   - damages resulting from the modification of the product by the user,
   - damage to the product resulting from the installation contrary to the assembly instructions by unauthorized persons or as a result of improper storage,
   - damage to external surfaces (including scratches, permanent dirt, discoloration) caused during assembly due to the non-use of protective gloves.

Maintenance:
During lighting exploitation, the luminaires should be inspected in order to detect failures and mechanical damage as well as dirt, especially elements of the optical system.

1. Before attempting to inspect the luminaire, turn it off.
2. Elements of the luminaire, which during normal use will be worn or damaged, should be replaced immediately with new ones, free from defects,
3. The housing of the luminaire and its elements (glass, painted surfaces) can be cleaned with biodegradable liquids with the use of soft cloths.
4. Do not cover recessed luminaires with an insulating mat.

DE

Lesen Sie diese Anleitung vor Beginn der Montage sorgfältig durch und bewahren Sie sie während der gesamten Nutzungsdauer der Leuchte auf. Halten Sie sich während dieser Zeit an die darin enthaltenen Anweisungen. Verwenden Sie die Leuchte, auf die sich diese Anleitung bezieht, bestimmungsgemäß.

1. Der Hersteller hat das ausschließliche Recht, seine Produkte zu modifizieren.
2. Eine Montage, Nutzung und Wartung, die nicht den Anweisungen dieser Anleitung entsprechen, führen zum Erlöschen der Garantie.
3. Der Hersteller haftet nicht für:
   - Schäden, die durch eine Änderung des Produkts durch den Nutzer entstanden sind,
   - Schäden am Produkt, die durch eine nicht den Montageanweisungen entsprechende Installation durch unbefugte Personen oder durch unsachgemäße Lagerung entstanden sind,
   - Beschädigungen der Außenflächen (u. a. Kratzer, hartnäckige Verschmutzungen, Verfärbungen), die während der Montage dadurch entstanden sind, dass keine Schutzhandschuhe getragen wurden.

Wartung:
Während des Betriebs der Beleuchtungsanlage sollten die Leuchten einer Sichtprüfung unterzogen werden, um Störungen, mechanische Beschädigungen und Verschmutzungen, insbesondere an den optischen Komponenten, festzustellen.

1. Schalten Sie die Leuchte vor Beginn der Begutachtung aus.
2. Teile der Leuchte, die im normalen Betrieb Verschleißerscheinungen oder Beschädigungen aufweisen, sind unverzüglich durch neue, mangelfreie Teile zu ersetzen,
3. Das Gehäuse der Leuchte sowie deren Bestandteile (Glas, lackierte Oberflächen) können mit biologisch abbaubaren Reinigungsmitteln und weichen Tüchern gereinigt werden.
4. Einbauleuchten dürfen nicht mit einer Isoliermatte abgedeckt werden.

MADE IN POLAND

LIRALIGHTING Sp. z o.o. | ul. E. Kwiatkowskiego 2, 82-300 Elbląg
www.liralighting.pl | NIP 578-311-67-08

Firma jest wpisana do rejestru przedsiębiorców Krajowego Rejestru Sądowego prowadzonego przez Sąd Rejonowy w Olsztynie VIII Wydział Gospodarczy Krajowego Rejestru Sądowego pod nr KRS 0000359716. Kapitał zakładowy w wysokości 1.800.000,00 zł

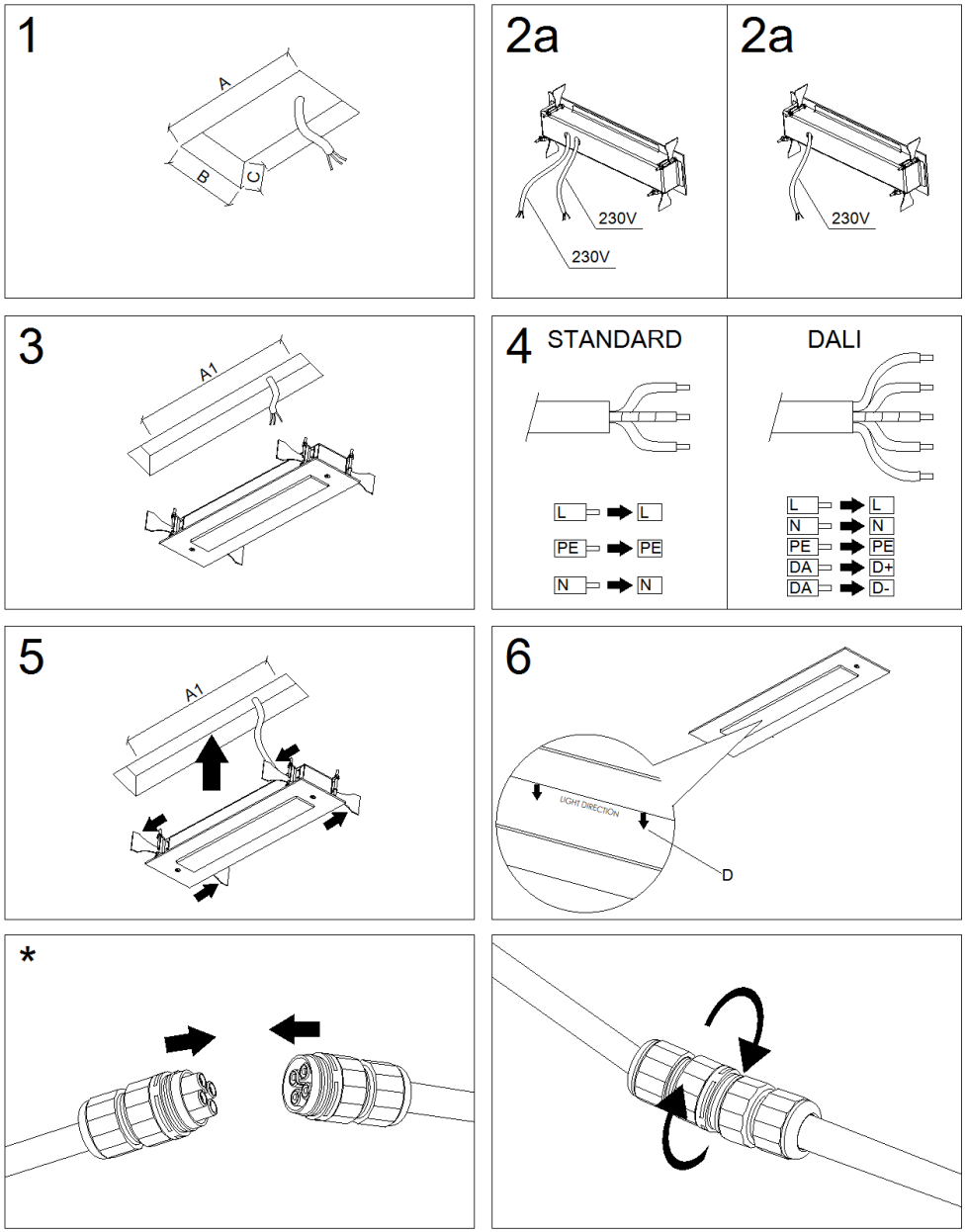

MADE IN POLAND

LIRALIGHTING Sp. z o.o. | ul. E. Kwiatkowskiego 2, 82-300 Elbląg
www.liralighting.pl | NIP 578-311-67-08

Firma jest wpisana do rejestru przedsiębiorców Krajowego Rejestru Sądowego prowadzonego przez Sąd Rejonowy w Olsztynie VIII Wydział Gospodarczy Krajowego Rejestru Sądowego pod nr KRS 0000359716. Kapitał zakładowy w wysokości 1.800.000,00 zł

INSTRUKCJA MONTAŻU, UZYTKOWANIA I KONSERWACJI
ASSEMBLY, USE AND MAINTENANCE INSTRUCTIONS
ANLEITUNG ZUR MONTAGE, BETRIEB UND WARTUNG

LIRALIGHTING®
Enjoy Our Light

PL	EN	DE
2a. WERSJA PRZELOTOWA **2b.** WERSJA NIEPRZELOTOWA **4.** STANDARD / DALI **STANDARD** brązowy L → L żółto-zielony PE → PE niebieski N → N **DALI** brązowy L → L niebieski N → N żółto-zielony PE → PE czarny DA → D+ szary DA → D- **6.** D - kierunek świecenia * Akcesorium - przyłącze na zamówienie	**2a.** THROUGH VERSION **2b.** STANDARD VERSION **4.** STANDARD / DALI **STANDARD** brown L → L yellow-green PE → PE blue N → N **DALI** brown L → L blue N → N yellow-green PE → PE black DA → D+ grey DA → D- **6.** D - light direction *Accessory – terminal on request	**2a.** DURCHVERDRAHTETE AUSFÜHRUNG **2b.** NICHT DURCHVERDRAHTETE AUSFÜHRUNG **4.** Standard / DALI **STANDARD** braun L → L gelb-grün PE → PE blau N → N **DALI** braun L → L blau N → N gelb-grün PE → PE schwarz DA → D+ grau DA → D- **6.** D - Lichtrichtung * Zubehör – Anschluss auf Anfrage

MADE IN POLAND

LIRALIGHTING Sp. z o.o. | ul. E. Kwiatkowskiego 2, 82-300 Elbląg
www.liralighting.pl | NIP 578-311-67-08

Firma jest wpisana do rejestru przedsiębiorców Krajowego Rejestru Sądowego prowadzonego przez Sąd Rejonowy w Olsztynie VIII Wydział Gospodarczy Krajowego Rejestru Sądowego pod nr KRS 0000359716. Kapitał zakładowy w wysokości 1.800.000,00 zł